プレスリリース

UNI-PEX

2016年1月28日
ユニペックス株式会社

# 防滴形ハイパワーワイヤレスアンプ「WA-7」シリーズ発売

※ワイヤレスマイクは別売です。

ユニペックス株式会社は、防滴形ハイパワーワイヤレスアンプ「WA-7」シリーズを2016年1月28日（木）より発売いたします。
ワイヤレスアンプ「WA-7」シリーズでは、IPX4をクリアした防滴性能と、最大出力60Wのパワフルな音を実現。屋外での使用に際し、明瞭に聞き取れる高域と迫力のある重低音サウンドを楽しむため、ダブルウーハーにソフトドームツィーターを組み合わせた2ウェイ3スピーカーを採用しています。

新製品NEWSへ クリック　専用カタログへ クリック　特設サイトへ クリック

| ワイヤレス仕様 | 品　番 | 付属ユニット | 価　格 |
|---|---|---|---|
| 300MHz シングル方式 | WA-371SU | CDプレーヤー、SD/USBレコーダー付 | ￥204,000- |
| | WA-371CD | CDプレーヤー付 | ￥149,000- |
| | WA-371 | ユニット無し | ￥104,000- |
| 300MHz ダイバシティ方式 | WA-372SU | CDプレーヤー、SD/USBレコーダー付 | ￥218,000- |
| | WA-372CD | CDプレーヤー付 | ￥163,000- |
| | WA-372 | ユニット無し | ￥118,000- |
| 800MHz ダイバシティ方式 | WA-872SU | CDプレーヤー、SD/USBレコーダー付 | ￥228,000- |
| | WA-872CD | CDプレーヤー付 | ￥173,000- |
| | WA-872 | ユニット無し | ￥128,000- |

※全機種ワイヤレスチューナー1台内蔵　※表示価格は消費税抜きの価格となりますので別途、所定の消費税が課税されます。

## ■急な雨でも安心な防滴形ハイパワーワイヤレスアンプ

雨天でも屋外にて利用できるように、「あらゆる方向からの飛沫による有害な影響がない」と国際電気標準会議で標準化されているIPX4規格をクリアしています。ワイヤレスアンプとしては初めて、防滴形のスピーカーユニットと本体による高い防滴性能を実現しました。

## ■屋外で求められる音量と、良質な音を新設計のスピーカーシステムで実現

雨に強いだけでなく、屋外で使用できるスピーカーとして、音量と音質にもこだわりました。最大出力60W（定格出力40W）のハイパワーなデジタルアンプを搭載し、体育館程度の広さの空間でも、音が行き届くように設計されています。さらに、設計段階でゼロから見直されたダブルウーハーにソフトドームツィーターを組み合わせた2ウェイ3スピーカーユニットは、低域部のパワー感と高域部の明瞭さを両立させています。

音声出力モードには、講演会などで話者の声を聞き取りやすく表現する「スピーチ」や、楽曲の表現をより豊かにする「ミュージック」など、4種類のトーン切換機能を用意しました。さらにエコー機能も搭載しており、マイク音声にエコーをかけることができます。

## ■4電源に対応し、新型演奏ユニットやエコー機能を搭載、様々な場面で活躍

屋外でも使える防滴形ハイパワーワイヤレスアンプとして「WA-7」シリーズでは、AC/DCの両電源および、乾電池などのバッテリーにも対応し、電源ボタンを入れるだけですぐに拡声できる手軽さを実現しました。

また、現在特定小電力ワイヤレスマイクの規格として採用されている、800MHzと300MHzそれぞれに対応した機種をリリース。10kg程度の重さなので、小中学校での運動会の練習時や、災害などの非常時に公共機関が拡声を必要とする際等、屋外への持ち出しも容易です。

音楽CDの他、CD-R/RW・SDカード・USBメモリーの音源再生にも対応した新型CDプレーヤーユニット（ギャップレス再生非対応）を組み込んだモデルも用意しているため、屋外イベントで音楽を鳴らしながら声を拡げたい時や、カラオケ大会といった催事にも活躍するポータブルなワイヤレスアンプです。

## ■定格

| | |
|---|---|
| 使用電源 | AC100V　50／60Hz<br>単2形乾電池（R14P／LR14）×10<br>専用ニカド蓄電池（WBT-2001）<br>DC10V～16V（12Vバッテリー）※別売専用外部DC電源コード（LD-WA7）使用 |
| 定格消費電力 | 30W（電気用品安全法による測定方法に基づく） |
| 定格出力 | [AC時]（40W設定時）40W×1／（25W設定時）25W×2<br>[DC時]（40W設定時）22W×1／（25W設定時）20W×2　※スピーカー出力切換スイッチにて出力を切換可能 |
| 最大出力 | [AC時]（40W設定時）60W／（25W設定時）35W<br>[DC時]（40W設定時）30W／（25W設定時）25W　※スピーカー出力切換スイッチにて出力を切換可能 |
| 周波数特性 | 50Hz～15kHz（偏差−2dB±3dB） |
| トーン切換 | 4種類（ノーマル／スピーチ／ミュージック／ダンス） |
| 入力感度及びインピーダンス | マイク入力　：−56dBV±3dB　600Ω　不平衡　音量調節器付　3極大型単頭ジャック<br>外部入力1　：入力感度切換スイッチ付（−56dBV 600Ω／−42dBV 600Ω／−22dBV 10kΩ／−2dBV 10kΩ）±3dB　不平衡　音量調節器付　3極大型単頭ジャック<br>外部入力2　：−12dBV±3dB　10kΩ　不平衡　音量調節器付　ピンジャック×2<br>チューナーユニット（3系統）：−26dBV±3dB　10kΩ　不平衡　音量調節器付<br>オプションユニット（2系統）：−4dBV±3dB　10kΩ　不平衡 |
| ライン出力 | 0dBV±3dB　1kΩ　不平衡　3極大型単頭ジャック |
| 外部接続スピーカー | 適合インピーダンス　4Ω～16Ω　許容入力25W以上 |
| 使用スピーカー | ウーハー（13cm）×2　コーン型スピーカー<br>ツイーター（2.5cm）×1　ドーム型スピーカー |
| 外装 | ケース（ABS樹脂）　：[前面中央]マンセルN9.5（近似色 白）、[その他]マンセルN2（近似色 黒）<br>保護カバー（PC樹脂）：スモークグレー |
| 寸法 | 幅238mm　高さ548mm　奥行365mm |
| 質量 | 約9.1kg ※ユニットなし　約10.2kg ※CDプレーヤー付　約10.7kg ※CDプレーヤー・SD/USBレコーダー付 |

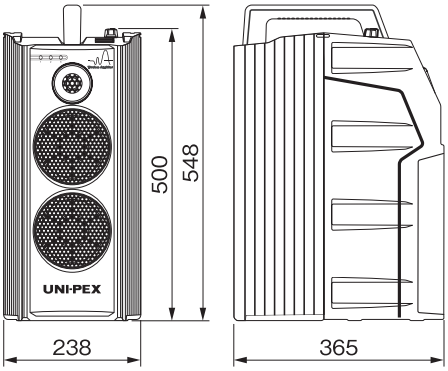

UNI-PEX

製造元 日本電音株式会社
発売元 ユニペックス株式会社

札幌営業所 …… TEL. (011)511-5505(代)
〒064-0811 札幌市中央区南11条西 10-2-17 FAX. (011)511-5529
釧路営業所 …… TEL. (0154)25-3156(代)
〒085-0025 釧路市宝町 3-8 FAX. (0154)25-6261
仙台営業所 …… TEL. (022)232-1295(代)
〒984-0015 仙台市若林区卸町 3-6-11 FAX. (022)232-1297
東京営業所 …… TEL. (03)3821-3721(代)
〒110-0008 東京都台東区池之端 2-3-17 FAX. (03)3827-5423
横浜事務所 …… TEL. (045)326-4476(代)
〒220-0023 横浜市西区平沼 1-33-21 FAX. (045)326-4486
新潟営業所 …… TEL. (025)287-3611(代)
〒950-0922 新潟市中央区山二ツ 3-17-6 FAX. (025)287-3613
金沢営業所 …… TEL. (076)240-4577(代)
〒920-0362 金沢市古府 1-190 FAX. (076)240-6737
静岡営業所 …… TEL. (054)238-1446(代)
〒422-8037 静岡市駿河区下島 152-5 FAX. (054)238-1453

名古屋営業所 …… TEL. (052)871-1671(代)
〒466-0051 名古屋市昭和区御器所 1-3-29 FAX. (052)872-4128
大阪営業所 …… TEL. (06)6632-2855(代)
〒556-0005 大阪市浪速区日本橋 4-2-7 FAX. (06)6644-1624
高松営業所 …… TEL. (087)868-1181(代)
〒760-0079 高松市松縄町 1030-6-203 FAX. (087)868-1331
広島営業所 …… TEL. (082)535-5511(代)
〒733-0032 広島市西区東観音町 17-10 2F FAX. (082)535-5513
岡山事務所 …… TEL. (086)244-2317(代)
FAX. (086)244-4461
福岡営業所 …… TEL. (092)721-5000(代)
〒810-0074 福岡市中央区大手門 3-9-15 FAX. (092)721-5089
鹿児島営業所 …… TEL. (099)250-0220(代)
〒890-0052 鹿児島市上之園町 8-12 FAX. (099)257-3327

本社／CS課
〒573-1132 大阪府枚方市招提田近3-6 TEL. (072)855-3334(代)


本カタログの表示価格は消費税抜きの価格となりますので別途、所定の消費税が課税されます。


本カタログに記載の価格及び仕様・外観は製品の改良のため予告なく変更することがあります。
なお、価格には取り付けのための工事費などは含んでおりません。
●カタログと実際の商品の色とは印刷の関係で多少異なる場合があります。