UNI-PEX

NEWS 2017

ユニペックス新製品ニュース

小規模マイク放送や モニタースピーカーとして最適

●アンプ内蔵モニタースピーカー

MAS-100

近日発売予定

¥31,000（税抜価格）

※ACアダプター付属

RoHS 対応機器 | 10w 定格 | 100V AC | 音質調節 機能

特長

●デジタルアンプと10cmフルレンジスピーカーユニットを搭載したアンプ内蔵モニタースピーカーです。

●コンパクトで手軽に持ち運べ、スタンドに設置することもできますので、小規模会場での放送設備として使用することもできます。

●音質調節つまみ付きで低音と高音のバランスを調節することができます。

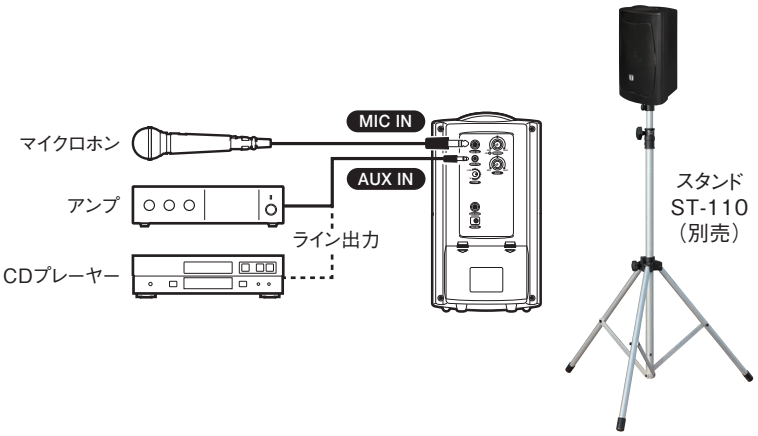

仕様

電源電圧/周波数	AC100V　50/60Hz　（ACアダプター）
消費電力	15W (電気用品安全法による測定方法に基づく)
ACアダプター	ATS065T-A150
定格出力	10W　class D
再生周波数帯域	150Hz～20kHz (ライン入力 1W出力時)
入力感度及びインピーダンス	マイク：−44dBV　不平衡　音量調節器付　2極大型単頭ジャック ライン：−12dBV　不平衡　音量調節器付　Φ3.5mmステレオミニジャック
内蔵スピーカー	10cmフルレンジスピーカー
ライン出力	−2dBV　不平衡　2極大型単頭ジャック
動作表示	電源：LED（赤）
使用温度範囲	−10℃～+50℃
外装	前面ネット(パンチングメタル)：ブラック艶消し ケース　：ブラック艶消し
寸法	幅140mm　高さ247.5mm　奥行152.5mm
質量	約1.3kg　（ACアダプター除く）
付属品	取扱説明書（保証書付）1、　ACアダプター 1、 Φ3.5mmステレオミニプラグ↔ステレオピンプラグ変換コード 1

寸法

（単位:mm）

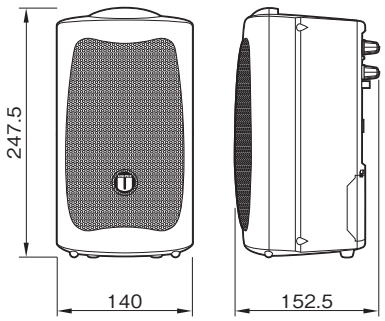

製造元日本電音株式会社

発売元ユニペックス株式会社

make you happy.

平成29年6月現在

※掲載情報は、都合により変更される場合がありますので予めご了承ください。