仕 様 書

UNI-PEX

キャリングアンプ（ＣＤ付き）

ＣＧＡ－７０４ＣＤＡ

電源電圧	ＡＣ１００Ｖ　５０／６０Ｈｚ　ＤＣ１４．０Ｖ（１２Ｖバッテリー）
消費電力・電流	定格消費電力　１２０Ｗ（電気用品安全法に基づく） 消費電流　ＡＣ　２．８Ａ以下（定格出力時）　ＤＣ　１１Ａ（定格出力時）
定格出力	３５Ｗ（４Ω）又は（２９０Ω）×２　ＸＬＲ４－３１相当×２　出力音量調節器付
出力負荷 インピーダンス	２９０Ω×２　（ハイインピーダンス　１００系）平衡 ４～１６Ω×２　（ローインピーダンス）　不平衡
録音出力	－１０ｄＢＶ±３ｄＢ　２．２ｋΩ　不平衡　ピンジャック×２
ライン出力	０ｄＢＶ±３ｄＢ　６００Ω　不平衡　２極大形単頭ジャック×１
ひずみ率	５％以下（１ｋＨｚ　定格出力時）
周波数特性	５０Ｈｚ～１８ｋＨｚ　±３ｄＢ（ライン入力　定格出力　－１０ｄＢ時） １００Ｈｚ～１０ｋＨｚ　±３ｄＢ（マイク入力　定格出力　－１０ｄＢ時）
音質調節	１００Ｈｚ、３３０Ｈｚ、１ｋＨｚ、３．３ｋＨｚ、１０ｋＨｚ　５ポイントイコライザー ±１０ｄＢ(ライン入力　各周波数ポイント基準 偏差±３ｄＢ）ピーキング形調節器付
入力感度及び インピーダンス	マイク１～３：－６２ｄＢＶ±３ｄＢ　６００Ω　電子平衡　音量調節器付 ライン　：－２２ｄＢＶ±３ｄＢ　１０ｋΩ　不平衡　音量調節器付
信号対雑音比	６５ｄＢ以上
アンテナ入力	ＢＮＣコネクター×２　アンテナ感度切換スイッチ付 ファンタム電源送り　簡易形ワイヤレスアンテナ（ＡＡ－３８２）取付可能
動作表示	電源表示　ＬＥＤ　緑 出力表示　ＬＥＤ　緑×４　赤×３　２系統
付帯機能	フェーダー機能（減衰量調節付）：マイク、ワイヤレス入力によりライン、ＣＤ音量が減衰 リミッター機能　：マイク、ワイヤレス入力において過大入力時のひずみを軽減 （ＣＤプレーヤー部）
表示	動作表示（液晶表示）バックライト付
適合メディア	音楽ＣＤ／ＣＤ－Ｒ／ＲＷ（１２ｃｍＣＤのみ、８ｃｍは非対応） ＣＤ－Ｒ，ＣＤ－ＲＷはその特性により再生できない場合があります。 ギャップレスＣＤ非対応 ＳＤＡ準拠ＳＤ／ＳＤＨＣカード（最大３２ＧＢ）ＳＤＸＣは除く ＵＳＢメモリー（最大３２ＧＢ）
ファイルシステム	ＦＡＴ１６／ＦＡＴ３２
ファイル識別 最大数	ＣＤ－ＤＡ　（音楽ＣＤ）　：９９曲 ＣＤ－Ｒ／ＲＷ（ＭＰ３／ＷＭＡ）：９９９曲　（メディアの容量 及び ファイルに依存） ＳＤ／ＵＳＢ　（ＭＰ３／ＷＭＡ）：９９９９曲
フォルダー識別最大数	ＣＤ－Ｒ／ＲＷ（ＭＰ３／ＷＭＡ）：２５５、　ＳＤ／ＵＳＢ：９９９ （ルートディレクトリ含む。フォルダーは８階層まで。）
音声圧縮伸長方式	ＭＰ３形式（MPEG1 Audio Layer3） ＷＭＡ形式（Windows Media Audio） WMA9 Professional/WMA9 Lossless/WMA10以降　非対応
再生ビットレート	３２ｋｂｐｓ～３２０ｋｂｐｓ（ＭＰ３），４８ｋｂｐｓ～１９２ｋｂｐｓ（ＷＭＡ） MP3:32k, 40k, 48k, 56k, 64k, 80k, 96k, 112k, 128k, 160k, 192k, 224k, 256k, 320kbps WMA:48k, 64k, 96k, 128k, 160k, 192kbps

	営　業	
AF03-01		

今後改良のため、予告なく変更することがあります。

製造元 日本電音株式会社　販売元 ユニペックス株式会社

仕 様 書

UNI-PEX

キャリングアンプ（ＣＤ付き）
ＣＧＡ－７０４ＣＤＡ

周波数特性	２０Ｈｚ～２０ｋＨｚ　偏差±１．０ｄＢ
Ｓ／Ｎ比	８０ｄＢ以上
ひずみ率	０．１％以下
ワウ・フラッター（ＣＤ）	測定限界以下
ダイナミックレンジ	８０ｄＢ以上
チャンネルセパレーション	６０ｄＢ以上
再生スピードコントロール	－１５％～＋１５％可変（±１０段階+通常速度の２１段階）
付帯機能	経過時間表示、音量調節、スピードコントロール、一時停止、スキップ機能、早送り早戻し機能 プログラム再生、プログラム登録・編集・消去機能、リピートモード選択（１曲リピート、フォルダーリピート、全曲リピート、Ａ－Ｂリピート、フォルダーランダム、全曲ランダム）、自動バックライトオフ機能、メディア切換機能
使用温度範囲	０℃～＋４０℃
外装	パネル（鋼板）　マンセル　Ｎ１近似色　ブラック　半艶塗装 ケース（アルミニウム製）　アルマイト仕上げ　シルバー色
寸法	幅　３０４ｍｍ　　高さ　４８９（４３２）ｍｍ　　奥行　５１５ｍｍ （　）内はハンドルを倒した寸法
質量	約１８．８ｋｇ
付属品	取扱説明書（保証書付）×１、ＡＣコード×１
適合品	ＳＵ－３０００Ａ（３００ＭＨｚワイヤレスチューナーユニット）、ＤＵ－３２００Ａ（３００ＭＨｚダイバシティチューナーユニット）、ＤＵ－８２００（８００ＭＨｚダイバシティチューナーユニット）、ＥＵ－３００（入力ユニット）、ＳＤＵ－１００（デジタルレコーダーユニット）、ＣＤＵ－１０４（ＣＤプレーヤーユニット）、ＭＵ－６００（入力ユニット）
特徴・用途	ＣＤが使用でき、マイク入力は３系統使用可能で、キャノンタイプコネクターとフォーンプラグの両方に対応しています。又ワイヤレスは８００ＭＨｚ／３００ＭＨｚダイバシティの両方に対応し、最大４台のユニットをオプションで使用することができます。 音質調節は５ポイントイコライザーをもち、音場補正が容易にできます。出力は３５Ｗ＋３５Ｗ（合計７０Ｗ）の２系列でそれぞれ独立した音量調節が可能です。又出力はローインピーダンス・ハイインピーダンスの両方を備え、接続もキャノンタイプコネクターで容易に行えます。

	営業	
AF03-01		

仕 様 書

UNI-PEX

(3/3)

キャリングアンプ（ＣＤ付き）
ＣＧＡ－７０４ＣＤＡ

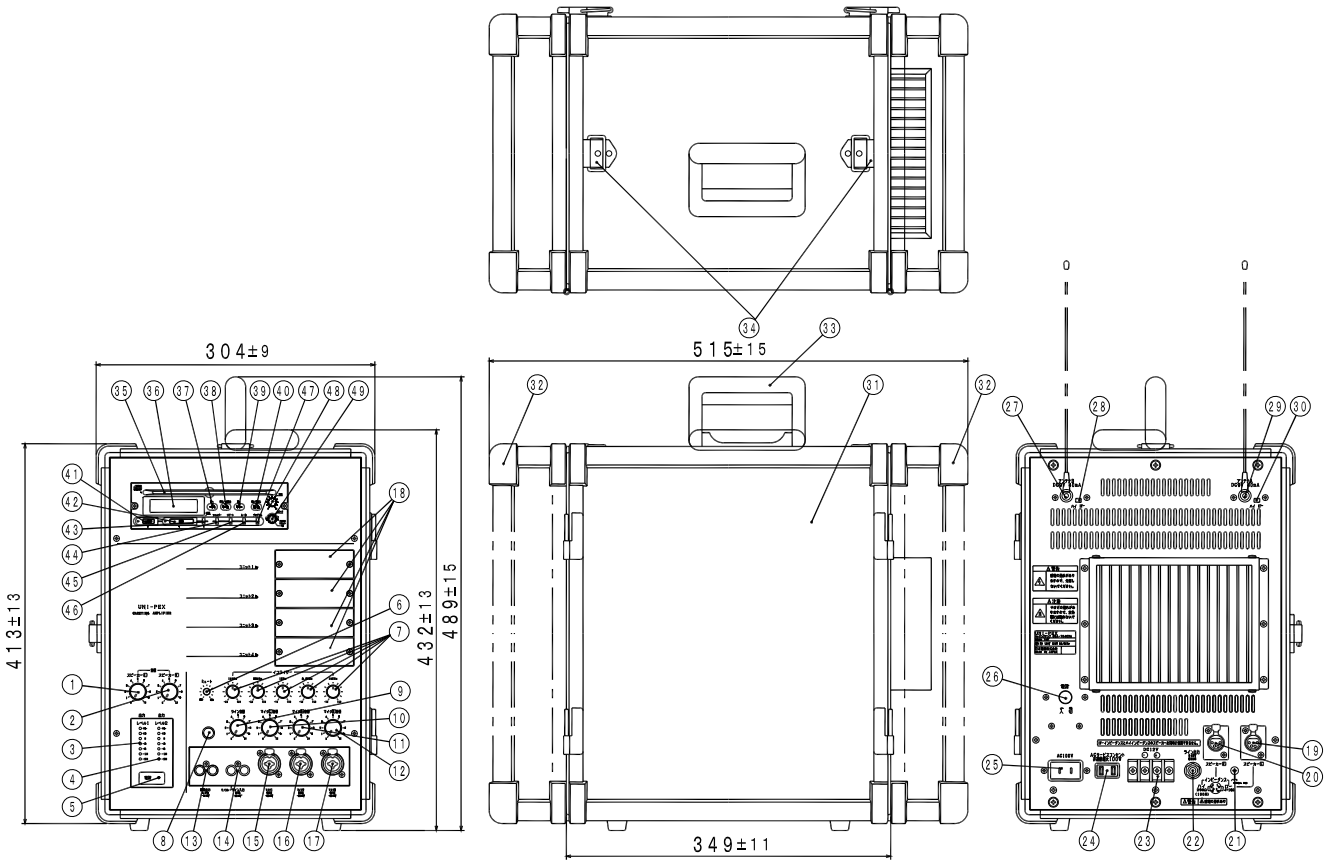

	名　　称		名　　称		名　　称
1	スピーカー出力１　音量調節つまみ	21	アース端子	41	ＵＳＢメモリー挿入口
2	スピーカー出力２　音量調節つまみ	22	ライン出力ジャック	42	ＳＤカード挿入口
3	スピーカー１　出力表示灯	23	ＤＣ電源入力端子	43	切換ボタン
4	スピーカー２　出力表示灯	24	サービスコンセント	44	フォルダーボタン
5	電源表示灯	25	ＡＣ電源入力端子	45	リピートボタン
6	フェーダー減衰量調節つまみ	26	電源スイッチ	46	Ａ－Ｂリピートボタン（Ａ－Ｂ）
7	イコライザー調節つまみ	27	ワイヤレスアンテナＢ　ＢＮＣコネクター	47	プログラムボタン
8	リミッター設定ジャンパーピン用キャップ	28	アンテナＢ感度切換スイッチ	48	音量調節つまみ
9	ライン音量調節つまみ	29	ワイヤレスアンテナＡ　ＢＮＣコネクター	49	スピード調節つまみ
10	マイク１　音量調節つまみ	30	アンテナＡ感度切換スイッチ		
11	マイク２　音量調節つまみ	31	筐体		
12	マイク３　音量調節つまみ	32	筐体蓋		
13	録音出力ピンジャック	33	ハンドル		
14	ライン入力ピンジャック	34	ショルダー金具		
15	マイク１入力　ＸＬＲ３－３１タイプ－フォーンジャック	35	ＣＤ挿入口		
16	マイク２入力　ＸＬＲ３－３１タイプ－フォーンジャック	36	ディスプレイ		
17	マイク３入力　ＸＬＲ３－３１タイプ－フォーンジャック	37	スキップ/サーチボタン　（前へ）		
18	ユニット挿入口	38	再生/一時停止ボタン		
19	スピーカー出力１　ＸＬＲ４－３１タイプ	39	スキップ/サーチボタン（次へ）		
20	スピーカー出力２　ＸＬＲ４－３１タイプ	40	停止/取出しボタン		

単位mm

	営　　業	
AF03-01		

今後改良のため、予告なく変更することがあります。

製造元 日本電音株式会社　販売元 ユニペックス株式会社