仕 様 書

UNI-PEX

ストレートホーン

Ｈ－７６０ＬＷ
(H-760LW1/2 + H-760L3)

口径寸法	φ７６５mm
全長寸法	１７８０mm
低域限界周波数	９０Ｈｚ
結合部	ＪＩＳ　Ｃ　５５０４第１種（φ３４．９２５mm）×２
外装	第１ホーン（アルミニウム鋳物）：マンセルＮ７．０近似色　ライトグレー 第２ホーン（アルミニウム鋳物）：マンセルＮ７．０近似色　ライトグレー 第３ホーン（アルミニウム）：マンセルＮ７．０近似色　ライトグレー
使用ねじ類	ステンレス製
適合ユニット	ユニペックス　ドライバーユニット全種　　２個
質量	約９．６ｋｇ
付属品	Ｍ１０×２０セムス　ステンレスボルト　６、　取扱説明書／安全編　１
適用規格	ＪＩＳ　Ｃ　５５０４　ホーンスピーカに準拠
特徴・用途	強い指向性を持ち、単体で使用するときは特定の方向に主として効果的な放送が行えます。 パワーの大きいドライバーユニットと組み合わせて、タワー上にホーンを放射状に架設すると 広大なスペースをクリアーする理想的な広域拡声放送設備となります。 また設置については、外観図のようにドライバーユニットが下側に向くようにストレートホーンを 設置することによりドライバーユニットに雨水の浸入を防止することができます。

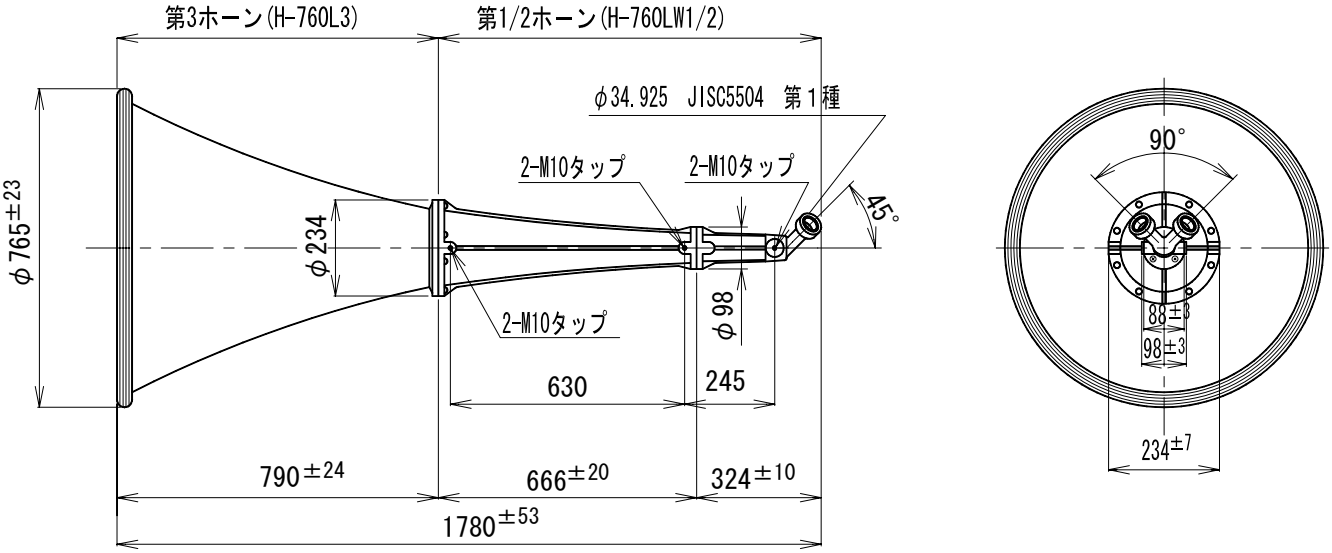

単位 mm

	営業	
JH09		

今後改良のため、予告なく変更することがあります。

製造元 日本電音株式会社　販売元 ユニペックス株式会社