仕 様 書

UNI-PEX

環境対応品（ＲｏＨＳ６物質対応）

スプリングキャッチ式スピーカーパネル

ＰＬ－２３０Ｗ

外　　装	グリル（ＡＢＳ樹脂）　　：マンセル１０Ｙ９／１近似色　ホワイト ネット（ジャージネット）：マンセルＮ９．５近似色　ホワイト
寸　　法	φ２３０mm
質　　量	約１３０ｇ
適　合　品	スプリングキャッチ式天井スピーカー　ＰＲ－１７６、ＰＲ－１７６Ｌ、ＰＲ－１７６０、ＰＲ－１７６０Ｌ
特徴・用途	１６ｃｍタイプのスプリングキャッチ式スピーカーの専用スピーカーパネルです。 スピーカー本体にスプリングキャッチ式で簡単に取付ができるパネルです。

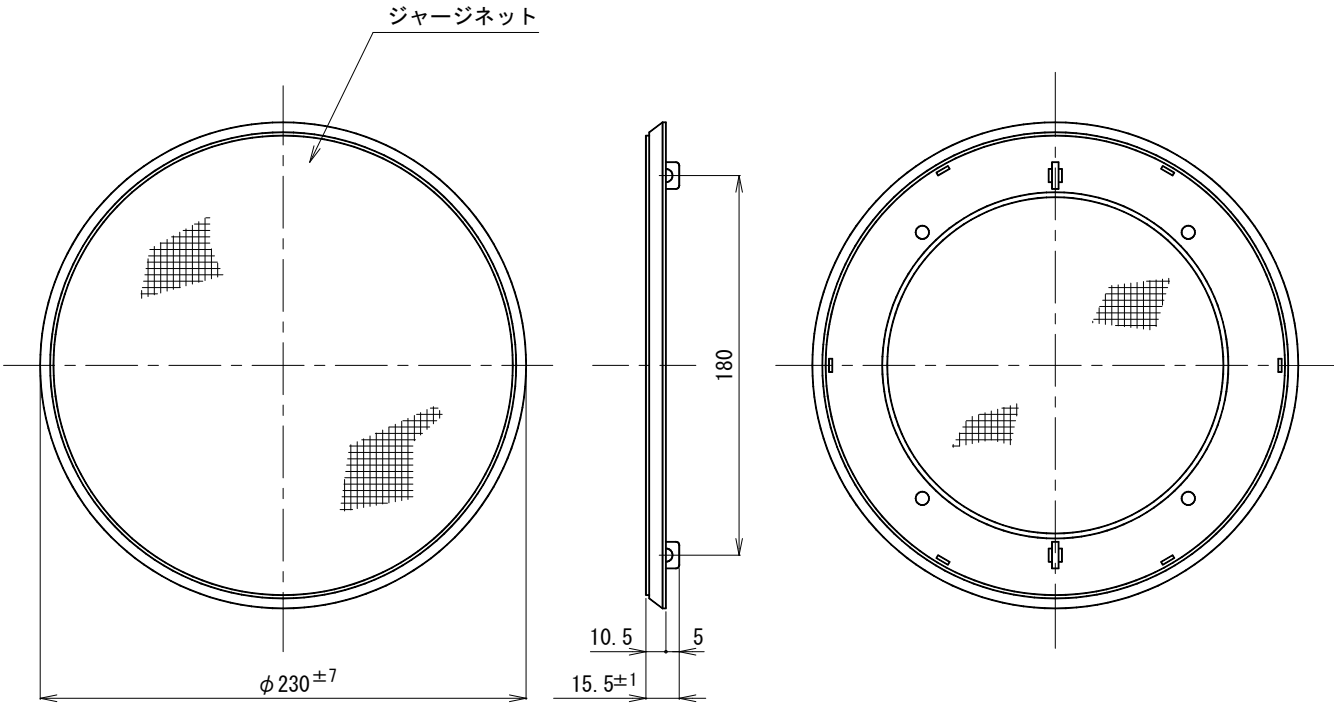

単位 mm

	営　業	
BB06-A03		

今後改良のため、予告なく変更することがあります。

製造元 日本電音株式会社　販売元 ユニペックス株式会社